Triax declara que este producto es conforme con la directiva 2014/53/UE
Triax declares that this product is in accordance with 2014/53/UE directive
Triax déclare que ce produit est conforme à la directive 2014/53/UE

TRIAX
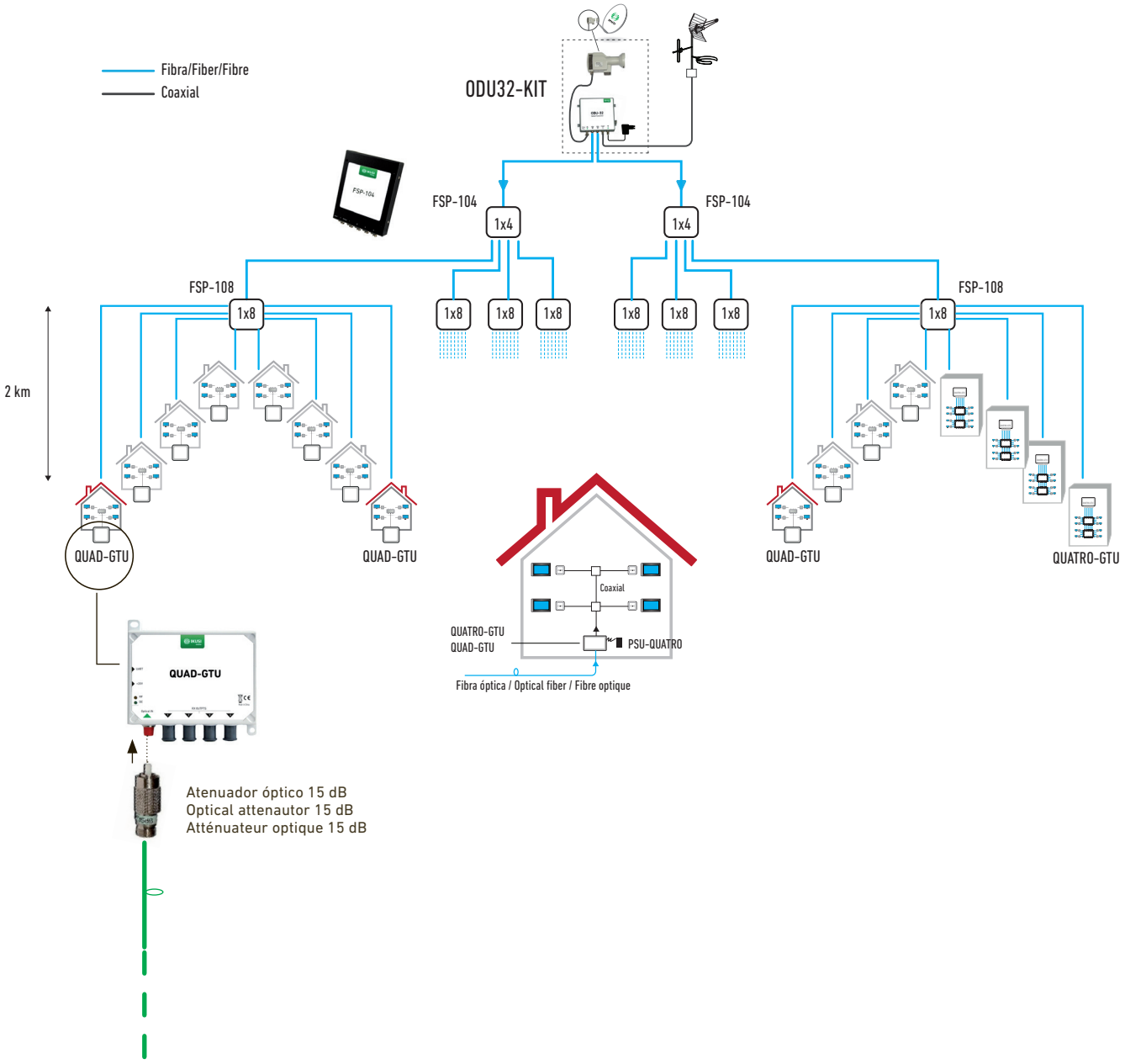
ATENUADOR ÓPTICO (FC/PC)_15 dB
OPTICAL ATTENUATOR (FC/PC) _15 dB
ATTÉNUATEUR OPTIQUE (FC/PC) _15 dB